TEA-1000-U742
TEA-1000-U751
プッシュラッチシリンダー

Radial Pin-Push Cylinder

取扱品 PRODUCT　輸入品 IMPORT　RoHS2 10

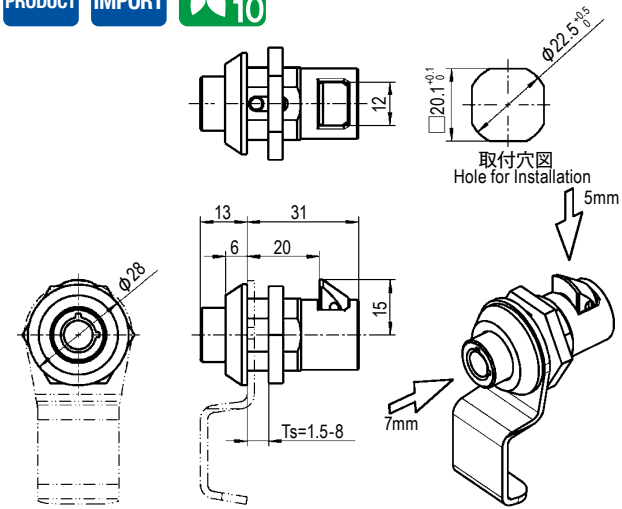

フィンガープルは7-12頁を参照ください。
For Finger pull, please see TEO-1000-359

注意事項

キーは No.20001。キーは 2 点抜きです。キーを 90 ˚ 回転させると開錠することができます。ボタンをプッシュすることにより、ラッチを動作させることができます。

Note

Key No. : 20001
The key is removable in both positions. By turning the 90°, the push button is unlocked and can be operated.

■部品表　Parts List

部品名 Part Name	材質 Material	処理　Finish	
		U742	U751
ハウジング　Housing	ZDC	Cr	塗装（黒色）Paint（Black）
シリンダー　Cylinder		Cr	
取付ナット　Set Nut	S	3 価クロメート Trivalent Chromate Treatment	
キー　Key		Ni	

仕様　Specification

型番　Model No.	自重（g）　Net Weight（g）
TEA-1000-U742	100
TEA-1000-U751	

特注品のご相談承ります　Please contact us for custom-made.