TH-175
フリーストップヒンジ（低発塵型）

Hinge-Free Stopping
（Low dust generation type）

NEW RoHS2 10

特長
任意の角度で静止できるヒンジです。テフロンワッシャーを追加して金属粉の発生を抑えました。

用途
理化学機器･半導体機器･医療機器等

仕様
取付方向：シャフト水平状態および垂直状態
使用温度範囲：+10℃～ +50℃
フリーストップヒンジの仕様（2-99 頁）もご確認ください。

注意事項
M4 穴を使用して取り付ける場合は、必ずφ5.5 穴･長穴 5.5 × 9 も使用して下さい（M4 のみでの取り付けはしないでください）。

Characteristic
It can be stopped at any angle.
Teflon washer is newly added to reduce powdery dust.

Application
Physical and chemical science devices,Semiconductor devices, Medical instruments, etc.

Specification
Installation direction : Set the pin horizontally and vertically.
Operating Temperature Range : +10℃～+50℃
See the page "Specification of Friction Hinge（Free stopping Hinge）".

Note
Make sure to use all the holes 5.5, slotted hole 5.
5x9 when installing with M4 hole.Do not install only with M4 hole.

■部品表　Parts List

部番 No.	部品名 Part Name	材質 Material	処理 Finish	数 Quantity
1	ヒンジピース（A）　Hinge Piece（A）	SUS304	光沢バレル研磨 Shiny Barrel Polishing	1
2	ヒンジピース（B）　Hinge Piece（B）			1
3	シャフト　Pin	SUS303	—	2
4	プラグ（L）　Plug（L）	POM	原色 Primary Color	1
5	プラグ（R）　Plug（R）			1
6	テフロンワッシャー　Teflon washer	PTEE		2

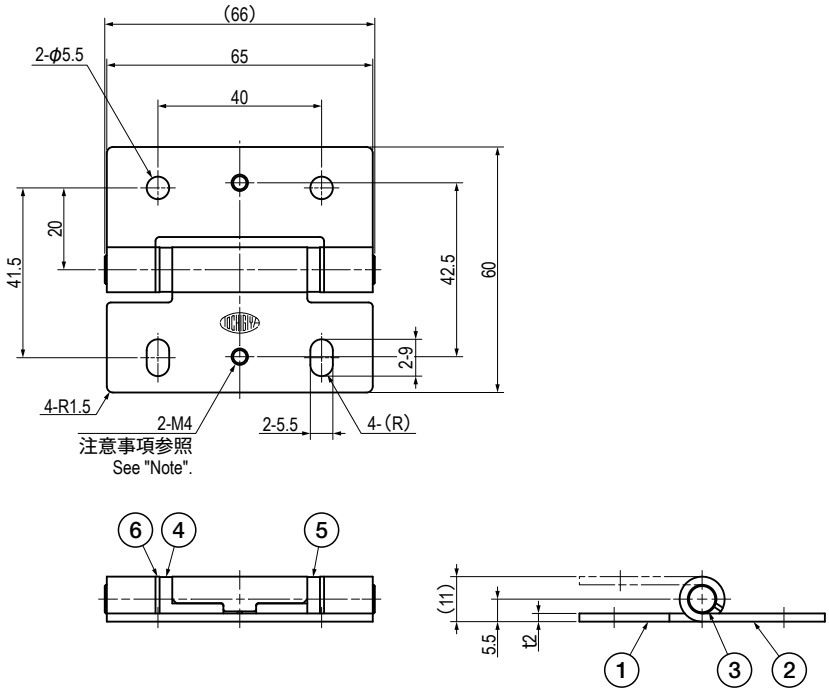

仕様　Specification

型番 Model No.	初期トルク値（常温）N・m（kgf・cm） Initial Torque（At Room Temp.） N・m（kgf・cm）	自重（g） Net Weight（g）
TH-175	$0.45^{+0.2}_{0}$（4.6^{+2}_{0}）	82.2

特注品のご相談承ります　Please contact us for custom-made.