THA-177
ステンレスハンドル

Lever Handle Latch

SUS　TSCA PBT5　RoHS2 10

特長
左右兼用型ハンドルです。耐熱･耐塩･耐薬品･耐酸性に優れています。

用途
配電盤･分電盤･制御盤等

注意事項
六角ナットの締付トルクは、12.0N･m（122kgf･cm）以下としてください。

Characteristic
The handle can be used for both left and right side.
Excellent on heat-resistance, salt-resistance, chemical-resistance, and acid-resistance.

Application
Distribution boards / Distribution panels / Control boards, etc.

Note
Tightening torque for the hexagon nut should be 12.0N･m（122kgf･cm）and less.

■部品表　Parts List

部番 No.	部品名 Part Name	材質 Material	処理 Finish	数 Quantity
1	ハンドル　Handle	SUS304	バフ研磨　Buffing / ヘアライン　Hairline	1
2	スリーブ　Sleeve	SCS13	バフ研磨　Buffing	1
3	リングワッシャー　Ring Washer	SUS304	—	1
4	ナット　Nut			1
5	バネ座金　Spring Washer	SUS		1
6	六角ナット　Hexagon Nut			1

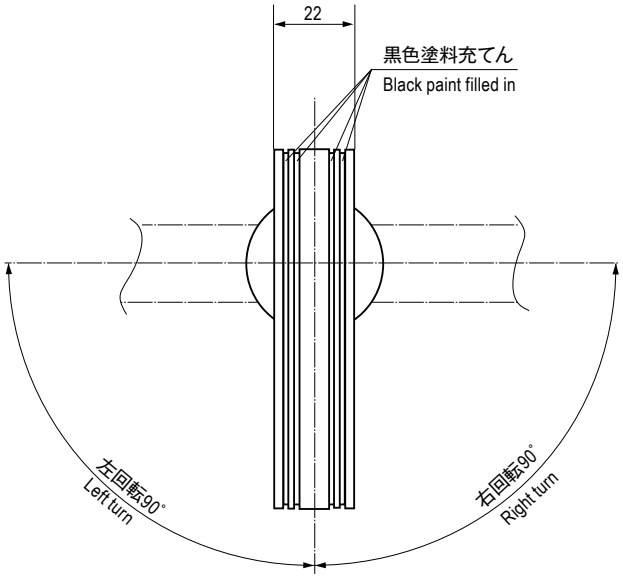

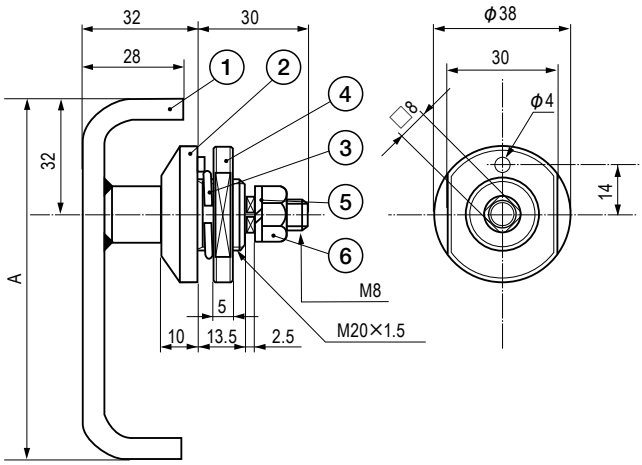

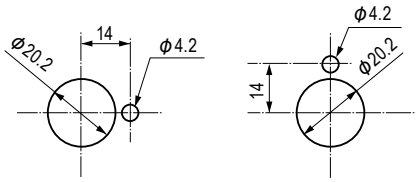

左回転の場合
For Left turn

右回転の場合
For Right turn

取付穴図
Holes for Installation

寸法・仕様表　Size List & Specification

型番 Model No.	A	自重(g) Net Weight (g)
THA-177-1	130	328
THA-177-2	100	297

特注品のご相談承ります　Please contact us for custom-made.