TL-11F
ステンレスキャッチクリップ（小）

Tension Latch

SUS　TSCA PBT5　RoHS2 10

特長
スプリングによる締付力があるステンレス製のアームキャッチです。

用途
計測機器・工作機械・建設機械・車輌用等

注意事項
サラねじまたはサラリベットで取り付ける場合は、取付側に面取り加工を施してください。

Characteristic
The latch is made of stainless steel. Springs help to insure tight latching.

Application
Measuring instruments / Machine tools / Construction machines / Vehicles, etc.

Note
Installation hole should be chamfering processed before using screws or rivets.

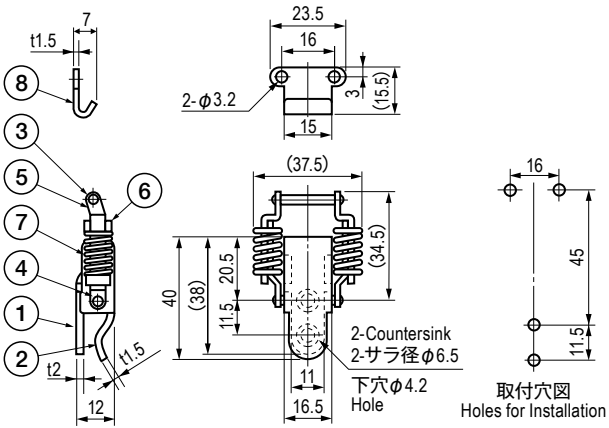

■部品表　Parts List

部番 No.	部品名 Part Name	材質 Material	処理 Finish	数 Quantity
1	ベース　Base	SUS304	バレル研磨 Barrel Polishing	1
2	レバー　Lever			1
3	シャフト（A）　Pin（A）			1
4	シャフト（B）　Pin（B）			1
5	アーム（A）　Arm（A）			2
6	アーム（B）　Arm（B）			2
7	スプリング　Spring			2
8	キーパー　Keeper			1

仕様　Specification

型番　Model No.	締付力 N（kgf）　Tightening Force N（kgf）	自重（g）　Net Weight（g）
TL-11F	約 108（11）　approx.108（11）	35.5

特注品のご相談承ります　Please contact us for custom-made.