TL-153
クレセント
Crescent Latch

SUS　取扱品 PRODUCT　TSCA PBT5　RoHS2 10

特長
引き戸等の窓枠（サッシ）用の止め金具です。

用途
船舶・車両・工作機械等

注意事項
レバーの回転範囲内に取付面が入らないように取付けてください。
レバー先端が取付面に接触するおそれがあります。

Characteristic
The latch is made of stainless steel to get more effective anticorrosion and chemical resistance.

Application
Vessels / Vehicles / Machine tools, etc.

Note
Install the installation surface not to fall within lever rotating range. Otherwise, the end of the lever might be touched with the installation surface.

■部品表　Parts List

部番 No.	部品名 Part Name	材質 Material	処理 Finish	数 Quantity
1	シャフト　Pin	SUS304	バレル研磨 Barrel Polishing	1
2	レバー　Lever			1
3	ベース　Base			1
4	スプリング　Spring	SWP	—	1
5	カム　Cam	SUS304		1
6	キーパー　Keeper			1

取付例
Installation Example

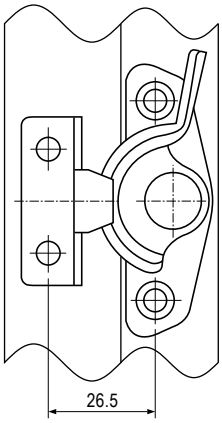

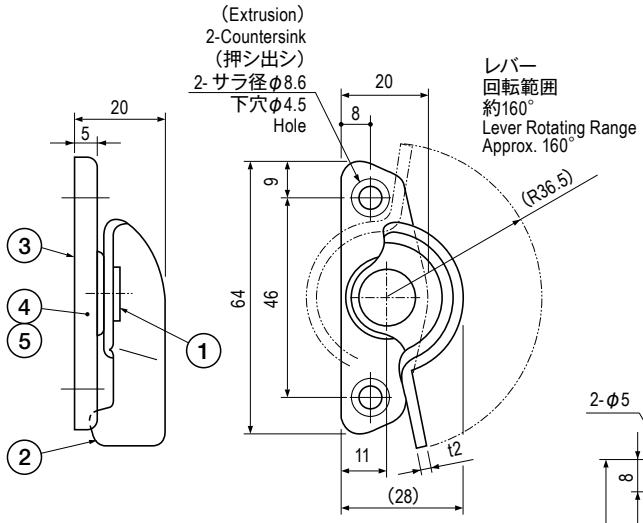

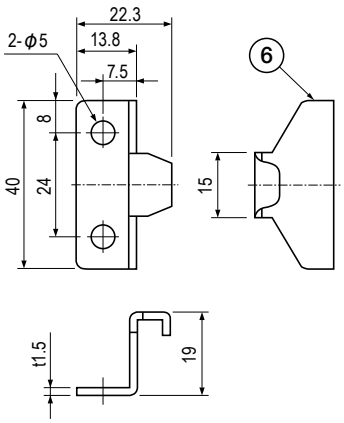

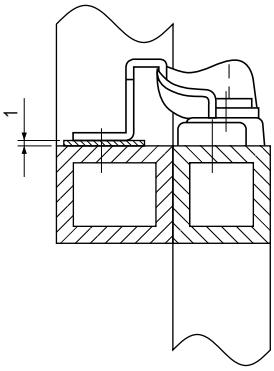

仕様　Specification

型番 Model No.	自重(g) Net Weight(g)
TL-153	45.7

特注品のご相談承ります　Please contact us for custom-made.