TL-293
ハンドルキーロック
Cam Lock Handle Key Type

TSCA PBT5 RoHS2 10

特長
鍵穴が下方面にあり正面からは見えないため、防犯・イタズラ防止に効果があります。

用途
小型制御盤・スイッチボックス・各種収納ボックス

仕様
キーの回転はA・B間80°回転です。回転規制カムの組み替えにより、AD間80°も可能です。キーの抜き差しはA点でのみ可能です（1点抜き）。A点、B（D）点においてデテント機構を有します。
錠前の注意事項（1-184頁）もご確認ください。

Characteristic
A keyhole is set at the lower part of the body and is invisible from the front, making the lock tamper-resistant.

Application
Small control boards / Switch boxes / Various types of storage boxes.

Specification
The operational angle of the key is 80° between points A and B. The key can be inserted and removed only at point A. By reversing the rotation control cam front to back, the operational angle of the key becomes 80°between points A and D. It has detent mechanisms at point A and B（D）
See the page "Notes for Using Locks".

■部品表　Parts List

部番 No.	部品名 Part Name	材質 Material	処理 Finish	数 Quantity
1	錠本体　Lock Body	ZDC	Cr	1
2	取付ナット　Fixing Nut	S	3価クロメート Trivalent Chromate Treatment	1
3	回転規制カム　Rotation Control Cam	SPCC		1
4	歯付き座金（内歯形）　Internal Tooth Lock Washer	S		1
5	六角ナット　Hexagon Nut			1
6	キー　Key	ZDC	Ni	1
7	止め金具　Cam	SPCC	3価クロメート Trivalent Chromate Treatment	1
8	スペーサー　Spacer	S		1

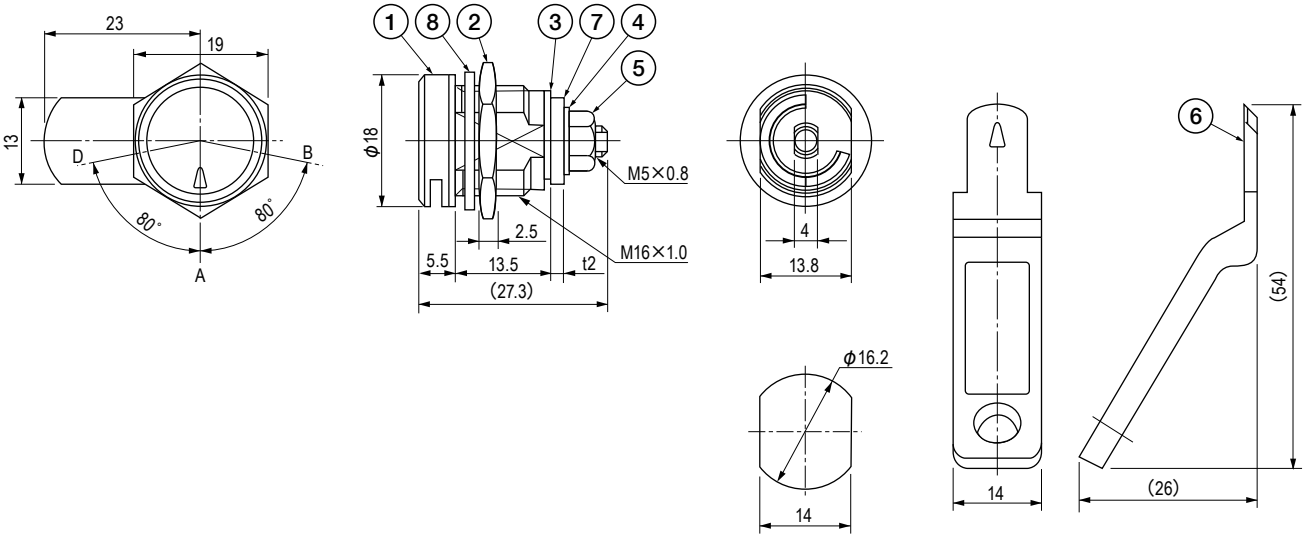

取付穴図
Hole for Installation

仕様　Specification

型番 Model No.	鍵番号 Key No.	自重(g) Net Weight(g)
TL-293	No.293	47

特注品のご相談承ります　Please contact us for custom-made.