TL-29A

T 型ファスナー 5 型

Compression Spring Catch

TSCA PBT5

RoHS2 10

特長
スプリングによる締付力があるアームキャッチです。スプリングは内蔵されているため、すっきりしたデザインです。

用途
計測機器・各種ケース

注意事項
サラねじ又はサラリベットで取り付ける場合は、取付側に面取り加工を施してください。推奨取付ねじは、M2.6 サラ小ねじです。

Characteristic
Spring help to insure tight latching. Simple design with the built-in spring.

Application
Measuring instruments / Various types of cases

Note
Installation hole should be chamfering processed before using screws or rivets. Use M2.6 countersunk screw for installation.

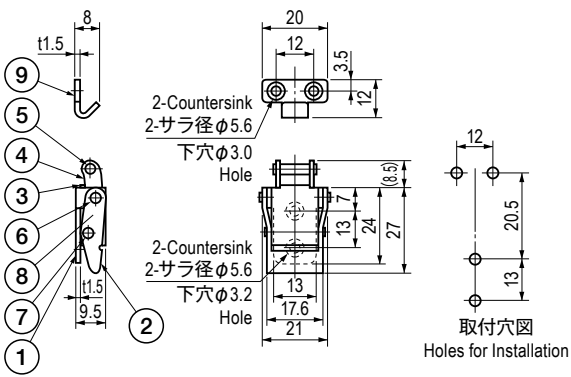

■部品表　Parts List

部番 No.	部品名 Part Name	材質 Material	処理 Finish	数 Quantity
1	ベース Base	C2801	Ni	1
2	レバー Lever			1
3	ケース Case			1
4	アーム Arm	SUS304	バレル研磨　Barrel Polishing	1
5	シャフト(A) Pin(A)	SUSXM7	—	1
6	シャフト(B) Pin(B)	C2700	Ni	2
7	シャフト(C) Pin(C)	SUSXM7	—	1
8	スプリング Spring	SUS304		2
9	キーパー Keeper	C2801	Ni	1

仕様　Specification

型番　Model No.	締付力 N(kgf)　Tightening Force N(kgf)	自重(g)　Net Weight(g)
TL-29A	約 98.1(10)　approx.98.1(10)	21