TL-411
フィンガープル
Finger Pull

SUS TSCA PBT5 RoHS2 10

特長
錠前に取り付け可能な、指で開閉操作を行える簡易取手です。
取手用取付穴を追加工せず、引手機能を付加できます。

用途
配電盤･筐体等
TL-96 シリーズ･TL-364～371 等、本品の穴部を通して固定可能な錠前に利用可能です。

注意事項
本品を取り付けの際は、取付状態図［H 寸法］が［1.5mm］短くなるので注意してください。

Characteristic
Easy pull can be able to be assembled on locks, used as handle to open and close the door by fingers.
No need for modification of installation hole for this pull.

Application
Distribution boards / Boxes, etc.
This pull can be used with TL-96 series･TL-364 ～ TL-371.

Note
Please make sure that H dimension on installation layout would be 1.5 mm shorter after installation.

材質と処理　Material & Finish

材質　Material	処理　Finish
SUS304	バレル研磨　Barrel Polishing

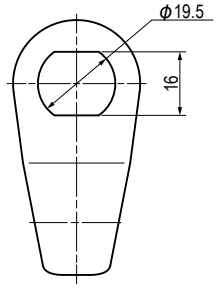

TL-411-2
（横付）
（Horizontal Attachment）

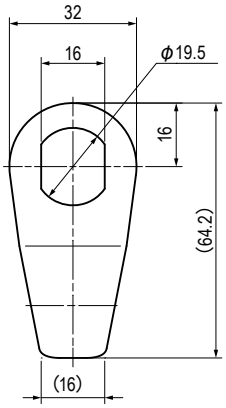

TL-411-1
（縦付）
（Vertical Attachment）

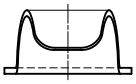

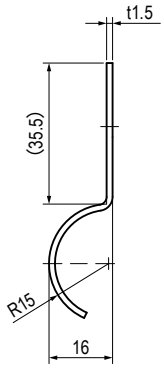

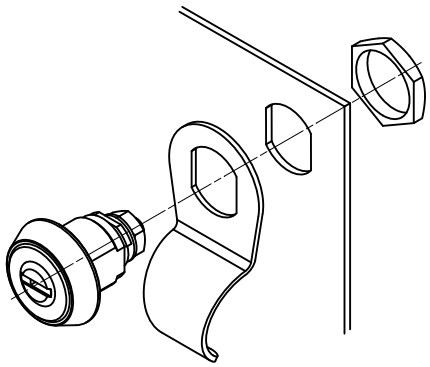

取付説明図
Installation Layout

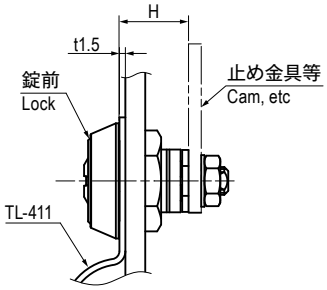

取付状態図
Installation Example

仕様　Specification

型番 Model No.	取付方向	自重（g） Net Weight（g）
TL-411-1	縦付　Vertical Attachment	17.3
TL-411-2	横付　Horizontal Attachment	

特注品のご相談承ります　Please contact us for custom-made.