TL-65 / TL-261

蝶板付スクリュウ型ファスナー / スプリング

1/4 Turn Fastener Wing Head / Spring

TSCA PBT5 RoHS2 10

特長
スプリング作用による振動吸収・締付ファスナーです。操作しやすい蝶板付きです。

用途
計測機器・分電盤・工作機械等

仕様
1. スクリュウ型ファスナー用ハトメ TL-192 以外に T 型サインファスナー用ハトメ TL-GT-8 がご使用になれます。ハトメカシメ工具は T 型サインファスナー TL-T8 用の工具を改造してご利用ください。
2. 取付方法については「T 型サインファスナー取付方法」（1-149 頁）をご参照ください。

Characteristic
Vibration absorbing tightening fastener by its spring effect. Easy operational Butterfly nut is attached.

Application
Measuring instruments / Distribution panels / Machine tools, etc.

Specification
Other than the eyelet for screw fastener TL-192, the eyelet for T-shaped sign fastener is usable. As a caulking tool, use the modified fool for T-shaped sign fastener. Refer to the T-shaped sign fastener for installation instruction.

■部品表　Parts List

部番 No.	型番 Model No.	部品名 Part Name	材質 Material	処理 Finish	数 Quantity
1	TL-65	ツマミ　Grip Screw	SPCC	Cr	1
2		スクリュウ型ファスナー TL-66　Screw Fastener TL-66	HSK16M		1
—	TL-261	スプリング　Spring	SWP	3 価クロメート　Trivalent Chromate Treatment	1

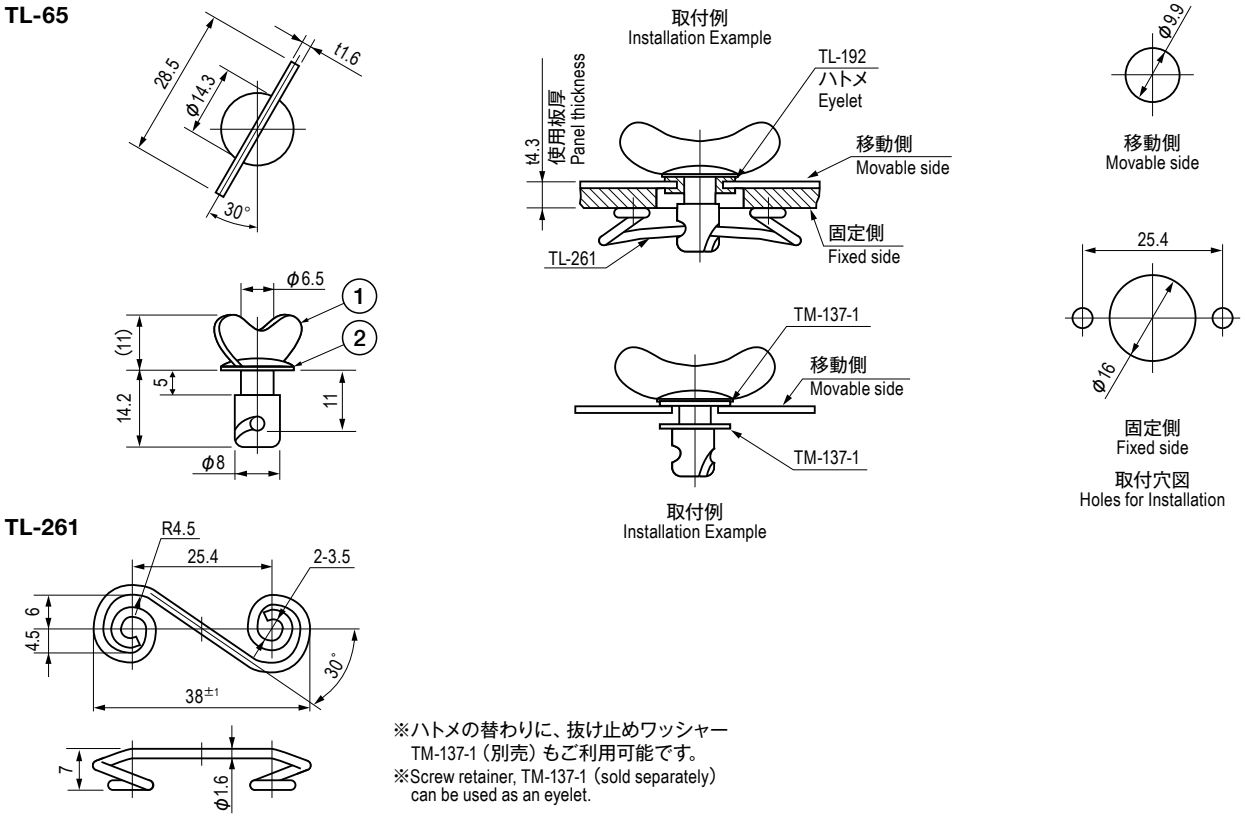

※ハトメの替わりに、抜け止めワッシャー TM-137-1（別売）もご利用可能です。
※Screw retainer, TM-137-1（sold separately）can be used as an eyelet.

仕様　Specification

型番 Model No.	品名（セット内容） Part Name（Component）	自重（g） Net Weight（g）
TL-65	蝶板付スクリュウ型ファスナー　Screw Fastener with Butterfly Nut	7
TL-261	スプリング　Spring	2
TL-65-001	TL-65、TL-261	9

特注品のご相談承ります　Please contact us for custom-made.