TL-78 / TL-78S
マグネットキャッチ

Magnetic Catch

RoHS2 10

特長
取付穴が長穴のため、調整が容易です。

用途
計測機器・OA 機器・家具等

注意事項
マグネット（磁石）は、特性上衝撃には弱いので、直接接しないようにご使用ください。マグネットが割れて吸着力低下が生じる場合があります。

Characteristic
An adjustment is easy to make due to its slotted oblong screw holes.

Application
Measuring instruments / Office automation appliances / Furniture, etc.

Note
Care should be exercised for their handling and storage. The break of the magnet will lower the absorption.

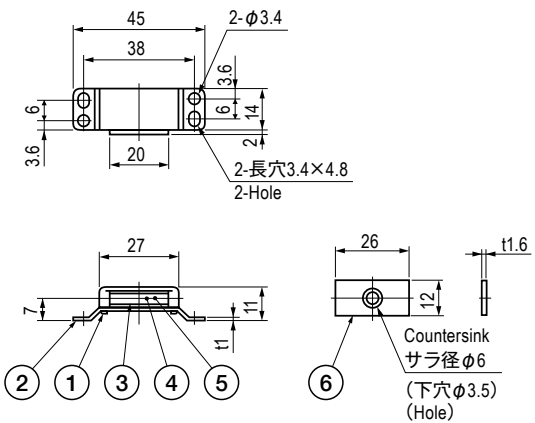

■部品表　Parts List

部番 No.	部品名 Part Name	材質 Material	処理 Finish TL-78	処理 Finish TL-78S	数 Quantity
1	ハウジング Housing	ALP	アルマイト(黒) Black Alumite	塗装(ダークブラウン) Dark Brown Paint	1
2	ベース Base				1
3	ヨーク Yoke	SPCC	Sn-Co(Cr 色)	Sn-Co(Cr Color)	2
4	マグネット Magnet	フェライト　Ferrite	—		1
5	スペーサー Spacer	クロロプレンスポンジ Chloroprene Sponge			1
6	キーパー Keeper	SPCC	Cr		1

仕様　Specification

型番　Model No.	吸着力 N(kgf)　Holding Force N(kgf)	自重(g)　Net Weight(g)
TL-78	約 24.5(2.5)　Approx.24.5(2.5)	16
TL-78S	約 34.3(3.5)　Approx.34.3(3.5)	16.5