TM-95
スライドレール
Drawer Slide Rail

RoHS2 10

特長
ボールベアリングのかわりにローラーを使用したローコストな簡易スライドレールです。
ローラーにポリアセタール樹脂を使用していますので、耐摩耗性に優れています。摩擦係数が低く、軽快、低騒音の回転が得られ、しかも、相手材を傷つけません。各メンバーは抜差可能です。

用途
各種 OA 機器･家電等

Characteristic
An instant and low-cost slide rail using rollers instead of ball bearings.
Polyacetal resin is used for the rollers to have an excellent performance on abrasion-resistance. Small friction coefficient, light and low noise rotation.
And no damage shall be given to a subject that the roller contacts with. Each part can be inserted or removed.

Application
Office automation appliances / Home appliances, etc.

■部品表　Parts List

部番 No.	部品名 Part Name	材質 Material	処理 Finish	数 Quantity
1	キャビネットメンバー　Cabinet Part	SPCC	3 価クロメート　Trivalent Chromate Treatment	1
2	ドロワーメンバー　Drawer Part			1
3	ローラー　Roller	POM	ー	2

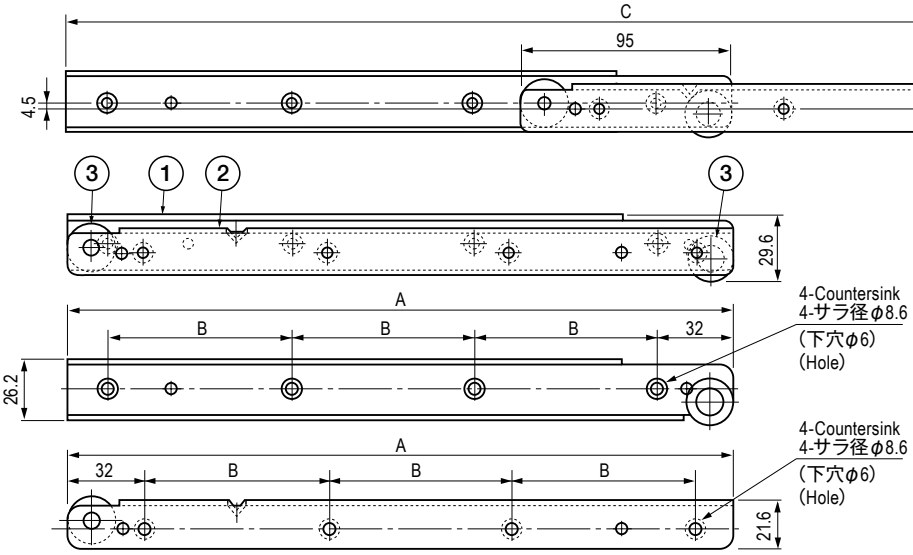

本図は右側取付用を示したものですが、左側取付用と1対にて1セットです。
又、左側取付用は本図と対称です。
The drawing shows the installed position for right side.
Right and Left side are pair of one set.
Also, installation for left side is symmetry to this drawing.

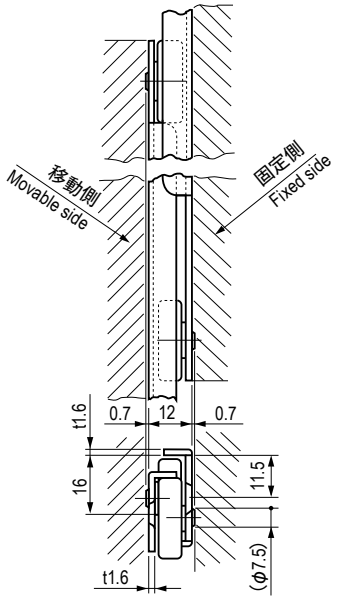

右側取付図
Installation Layout for Right Side

寸法・仕様表　Size List & Specification

型番 Model No.	A	B	C	定格荷重(kg/ セット) Rated Load (kg/Set)	自重(g/ セット) Net Weight (g/Set)
TM-95-1	400	118	705	22	641
TM-95-2	350	100	605		564
~~TM-95-3~~	300	84	505		484

特注品のご相談承ります　Please contact us for custom-made.